(一財)日本建築総合試験所
建築技術性能証明　評価シート

【技術の名称】 ミック構法 －三井住友建設式柱 RC 梁 S 接合構法－	性能証明番号：GBRC 性能証明 第 09-17 号 性能証明発効日：2009 年 11 月 10 日 【取得者】 三井住友建設株式会社

【技術の概要】

本技術は、柱を鉄筋コンクリート(RC)造、梁を鉄骨(S)造とする混合構造架構の柱 RC 梁 S 接合構法である。本構法による柱 RC 梁 S 接合部は、柱梁接合部を鋼板(ふさぎ板)で覆うタイプ、せん断補強筋で補強するタイプおよび両者の併用タイプからなる。本構法による柱 RC 梁 S 接合部は、S ブレースおよび RC ブレースと組み合せて用いることができ、RC ブレースは圧縮力のみに抵抗するとしている。本構法設計指針では、接合部耐力や接合部ディテールおよび設計条件を実験に基づき定めている。

【技術開発の趣旨】

本技術は、工期および施工費用の制約条件の下、設計で要求される構造性能の確保が可能な RC 造柱、S 造梁からなる混合構造架構の実現を意図して開発されたものである。

【性能証明の内容】

申込者提案工法による柱 RC 梁 S 接合部は、長期荷重時に使用上支障となる損傷、ならびに短期荷重時に修復性を損なう損傷を起こさず、同構法設計指針で定める終局耐力を有すると判断される。

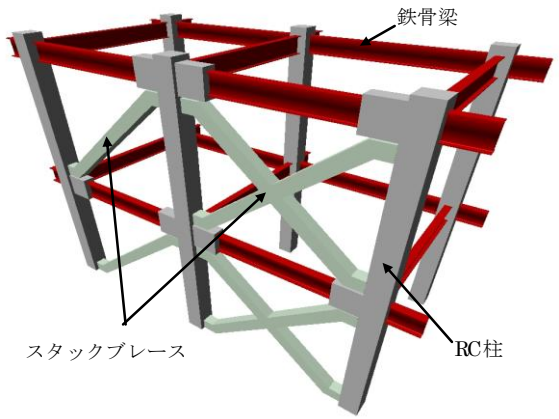

ＲＣブレース（ｽﾀｯｸﾌﾞﾚｰｽ）を用いたミック構法の概要図

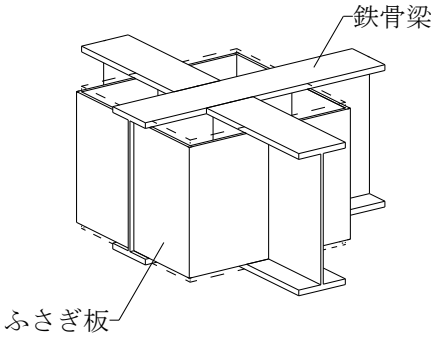

（Ａ）ふさぎ板タイプ

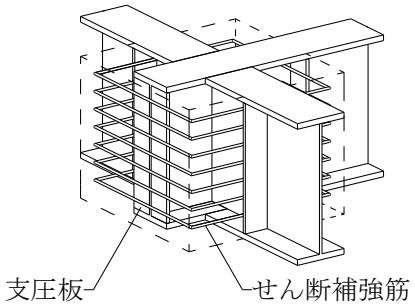

（Ｂ）せん断補強筋タイプ

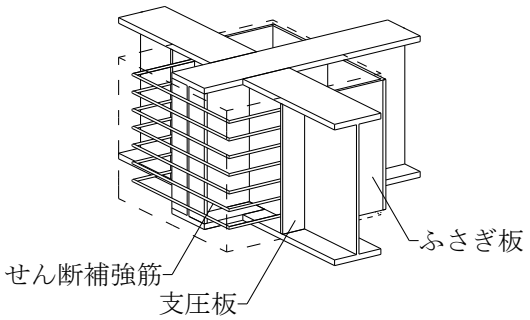

（Ｃ）併用タイプ

ミック構法の柱梁接合部の３タイプ

【本技術の問合せ先】

三井住友建設株式会社　担当者：小坂　英之　E-mail：kosaka@smcon.co.jp
〒270-0132 千葉県流山市駒木 518-1　TEL：04-7140-5204　FAX：04-7140-5217